Металл для изготовления элементов крепления трубопроводов

Номер	Обозначение	Наименование	Кол.	Материал	Масса, кг ед.	Масса, кг общ.	Примечание
1	02 ОСТ 108.275.29-80	Опора 76	1	Сборный	1,7	1,7	
2	ГОСТ 8509-93	Уголок 50х50х5-В м	5	Ст3пс6 ГОСТ 535-2005	3,77	18,9	
3	ГОСТ 19903-74	Лист Б-ПН-0-5 м^2	0,15	Ст3сп5 ГОСТ 14637-89	39,25	5,9	
4	ГОСТ 2590-2006	Круг В-8 м	10	20 ГОСТ 1050-88	0,395	3,95	
5	ГОСТ 5915-70	Гайка М8 5	70	20 ГОСТ 1759.0-87	0,005	0,35	
	ГОСТ 9467-75	Наплавленный металл		Э42А		0,5	

ИТОГО: 31,3 кг

Схема установки обвода задвижки

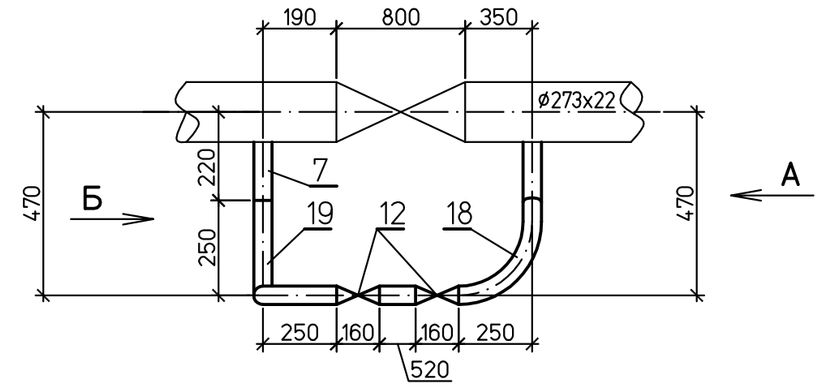

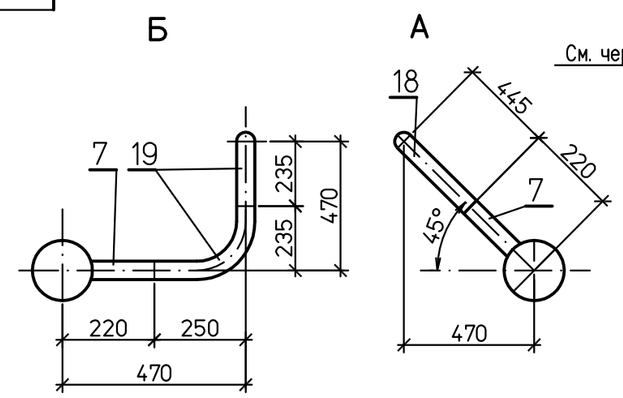

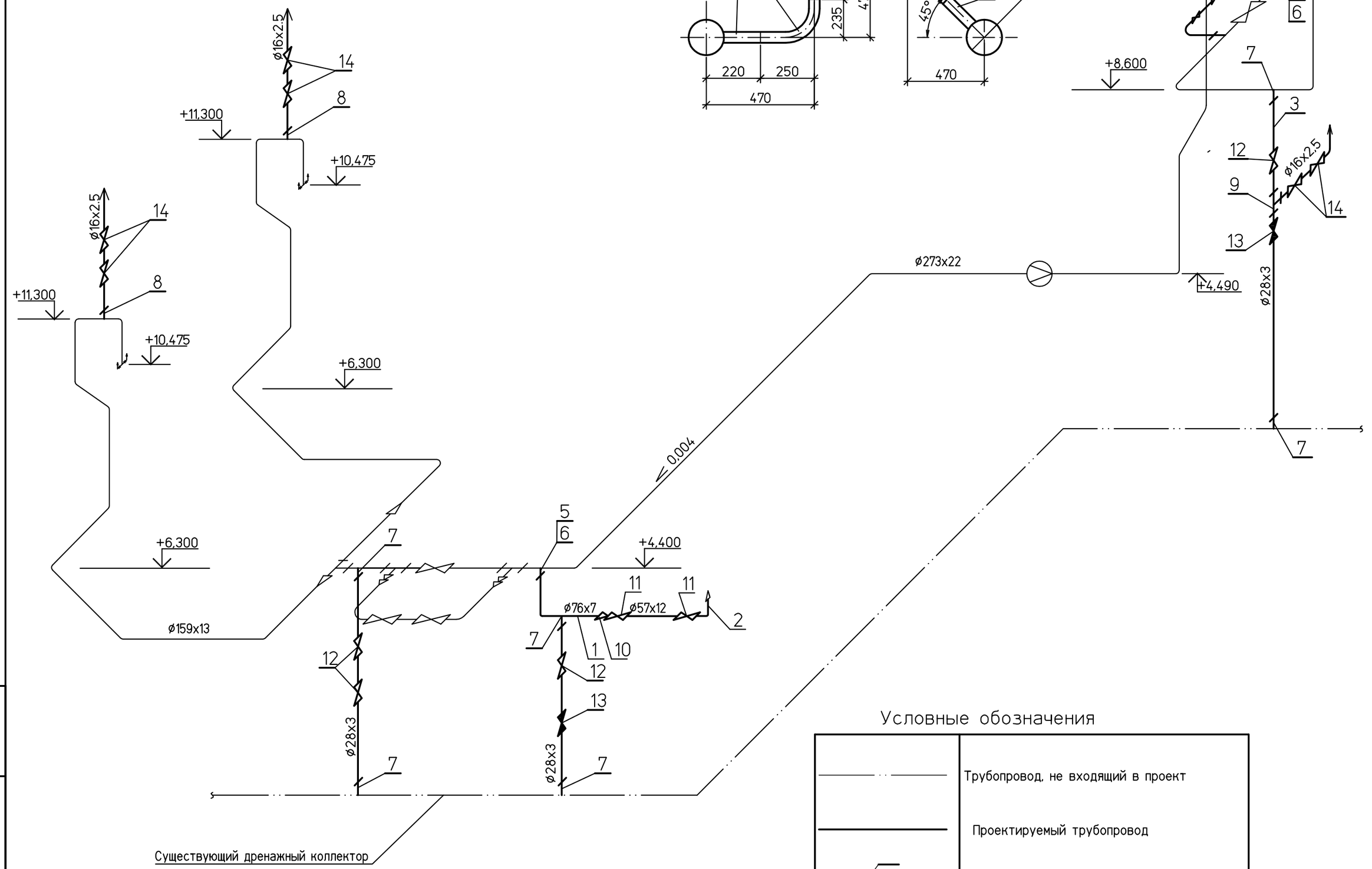

Условные обозначения

	Трубопровод, не входящий в проект
	Проектируемый трубопровод
	Позиция детали
	Граница проекта

Спецификация деталей

Поз	Обозначение	Наименование	Кол.	Материал	Масса, кг ед.	Масса, кг общ.	Примечание
1	б/чертежа	Труба Г76х7 м	10	12Х1 МФ ТУ14-3р-55-2001	12,18	124,8	
2	б/чертежа	Труба Г57х12 м	10	12Х1 МФ ТУ14-3р-55-2001	13,56	135,6	
3	б/чертежа	Труба Х28х3,0 м	20	12Х1 МФ ТУ14-3р-55-2001	1,85	37,0	
4	б/чертежа	Труба Х16х2,5 м	8	12Х1 МФ ТУ14-3р-55-2001	0,832	6,7	
5	ОСТ 108.462.19-82	Штуцер 65	2	12Х1МФ Гр.II Т ОСТ 108.030.113-87	3,77	7,54	
6	04 ОСТ 108.520.03-82	Кольцо 50	2	12Х1МФ ТУ 14-3Р-55-2001	0,152	0,3	
7	08 СТО ЦКТИ 462.05-2009	Штуцер 20	8	12Х1 МФ ГОСТ 20072-74	0,44	3,52	
8	07 СТО ЦКТИ 462.05-2009	Штуцер 10	3	12Х1 МФ ГОСТ 20072-74	0,23	0,69	
9	04 СТО ЦКТИ 720.16-2009	Тройник переходный 20х10	1	12Х1МФ Гр.II Т ОСТ 108.030.113-87	0,41	0,41	
10	БК-591039-10	Переход 50х32	2	12Х1 МФ ГОСТ 20072-74	2,8	5,6	
11	1055-32-0	Клапан запорный 250/545-32	4	Сборный	39,3	157,2	
12	999-20-0	Клапан запорный 250/545-20	6	Сборный	5,04	30,24	
13	1031-20-0	Клапан дроссельный 250/545-20	2	Сборный	5,4	10,8	
14	589-10-0	Клапан запорный 250/545-10	8	Сборный	3,06	24,48	
15	05 ОСТ 108.321.24-82	Отвод гнутый 90°-76х7-100х100х671-R300	2	12Х1МФ ТУ-14-3Р-55-2001	8,2	16,4	
16	255 СТО ЦКТИ 321.05-2009	Отвод гнутый 90°-57х12-150х150х771-R300	2	12Х1МФ ТУ-14-3Р-55-2001	10,46	20,92	
17	540 СТО ЦКТИ 321.05-2009	Отвод гнутый 90°-28х3,0-100х100х436-R150	6	12Х1МФ ТУ-14-3Р-55-2001	0,81	4,86	
18	540 СТО ЦКТИ 321.05-2009	Отвод гнутый 90°-28х3,0-100х295х631-R150	1	12Х1МФ ТУ-14-3Р-55-2001	1,2	1,2	
19	540 СТО ЦКТИ 321.05-2009	Отвод гнутый 90°-28х3,0-100х85х421-R150	2	12Х1МФ ТУ-14-3Р-55-2001	0,78	1,56	
20	535 СТО ЦКТИ 321.05-2009	Отвод гнутый 90°-16х2,5-100х100х357-R100	3	12Х1МФ ТУ-14-3Р-55-2001	0,3	0,9	
	ГОСТ 9467-75	Наплавленный металл		Э09Х1МФ	-	6,0	

ИТОГО: 596,7 кг

1 Рабочие параметры: Рр=9,8 МПа, tр=540°С
2 Категория трубопровода ø76х7, ø57х12 – I.2 по ПБ 10-573-03
3 Гидравлические испытания трубопроводов производить в собранном виде совместно с основным трубопроводом в соответствии с "Правилами устройства и безопасной эксплуатации трубопроводов пара и горячей воды".
Пробное гидравлическое давление Рпр=17,5МПа
4 Общие указания см.л.1
5 Сварные стыковые соединения по СТО ЦКТИ 10.003-2007, тип шва С2-для тр-да Ду50,32,20, тип шва С1-для тр-да Ду10
6 Трубопроводы дренажей, обводов и воздушников прокладывать и крепить по месту, обеспечив компенсацию температурных расширений. Арматуру устанавливать в местах, удобных для обслуживания и ремонта.
7 Для предотвращения образования конденсата индивидуальные запорные вентили на каждой дренажной линии должны располагаться вблизи места ее присоединения к паропроводу (на расстоянии не более 250-300 мм). Штуцер перед вентилем должен быть расположен в слое тепловой изоляции паропровода. Арматура и дренажные линии должны быть тщательно изолированы.
8 Воздушники монтировать только для гидроиспытания паропроводов. Свободный слив от воздушников – в канализацию.

Взам. инв. №
Подпись и дата
Инв. № подл. 83547

Изм.	Кол.уч.	Лист	№док.	Подп.	Дата
Н. контр.		Михеев			
ГИП		Гладиков			
Нач. отдела		Волков			
Проверил		Шкитилева			
Разработал		Киселева			

1350.12.38А-30UHJ-1600-TD

Объекты III очереди строительства ЗАО СГК (ТЭЦ)

Трубопроводы машзала БВД в осях 16-28 в рядах А-В и внутристанционные трубопроводы

Стадия	Лист	Листов
Р	48	

Паропровод 9,8 МПа, 540°С

Схема дренажей и воздушников.

ОТКРЫТОЕ АКЦИОНЕРНОЕ ОБЩЕСТВО ИНСТИТУТ ТЕПЛОЭЛЕКТРОПРОЕКТ НИЖНИЙ НОВГОРОД

Формат А3